Rolf

CONFORMITÉ SANITAIRE

GARANTIE

Référence : **3409**

MITIGEUR D'ÉVIER AVEC DOUCHETTE STAR'O - CARTOUCHE 40MM - ROLF

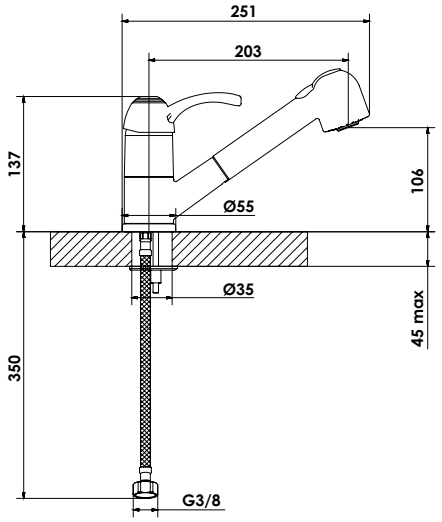

UN DESIGN RÉTRO-CONTEMPORAIN.

INSTALLATION RAPIDE ET FACILE.

DESCRIPTION	Chromé - Manette métal. - Cartouche Ø40 mm. - Bec orientable avec douchette bi-jets anticalcaire intégrée. - 2 points de fixation. - Alimentation flexibles Pex avec ATEC 350mm. - Flexible douchette double agrafage 1,25m.
CARACTÉRISTIQUES	Chromé - Manette métal. - Cartouche Ø40 mm. - Bec orientable avec douchette bi-jets anticalcaire intégrée. - 2 points de fixation. - Alimentation flexibles Pex avec ATEC 350mm. - Flexible douchette double agrafage 1,25m.
APPLICATIONS	Robinetterie d'évier
CONDITIONS D'UTILISATION	Pression maximum : 5 bar - Pression d'utilisation : 3 bar - Température maximum de l'eau : 80°C (176°F) - produit Conforme aux réglementations en vigueur
COMPATIBILITÉ	S'installe sur tous les types d'évier
PRÉCAUTION D'EMPLOI	2 points de fixation. Livré avec flexibles Pex avec ATEC 350mm et flexible de douchette double agrafage 1,50m

SPECIFICATIONS D'INSTALLATION	Permet l'équipement sanitaire des salles de bains et cuisine.
	Garantie 10 ans contre tout vice de fabrication y compris pour les cartouches - Cf conditions générales de vente
PRESCRIPTION DE POSE	Avant le montage nettoyer la tuyauterie pour éliminer toute impureté
PRESCRIPTION D'ENTRETIEN	Nettoyage à l'eau savonneuse avec un chiffon doux et bien sécher - Ne pas utiliser de produits nocifs, abrasifs ou chlorés